TRONIC®

POWERBANK
TPB 10000 C1

DE AT CH

POWERBANK
Bedienungs- und Sicherheitshinweise

FR CH

BATTERIE EXTERNE POWERBANK
Instructions d’utilisation et consignes de sécurité

IT CH

POWERBANK
Indicazioni per l’uso e per la sicurezza

IAN 456444_2401

CH

DE/AT/CH		
Bedienungs- und Sicherheitshinweise	Seite	6
FR/CH		
Instructions d’utilisation et consignes de sécurité	Page	28
IT/CH		
Indicazioni per l’uso e per la sicurezza	Pagina	50

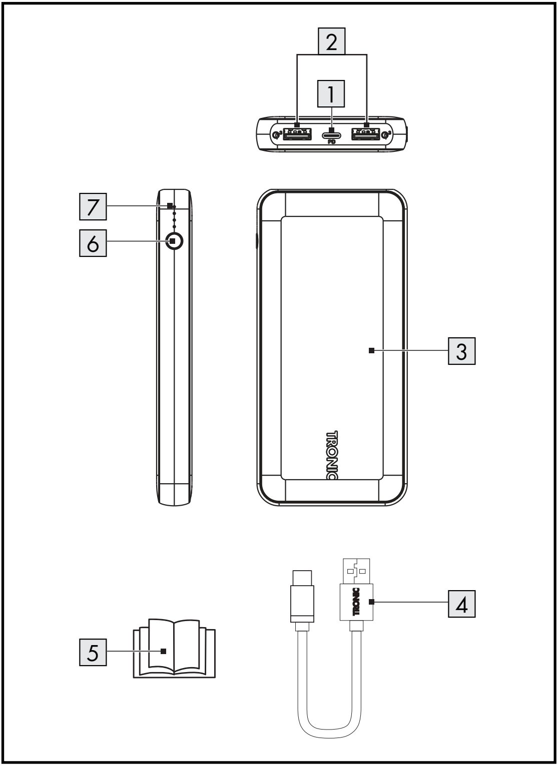

2
1
PD
7
6
3
TRONIC
TRONIC
4
5

A

PD-fähiges Netzteil und USB-Typ-C auf Typ-C-Kabel nicht im Lieferumfang enthalten.

Alimentation compatible PD et câble USB type C vers type C non inclus.

Alimentatore PD e cavo USB da tipo C a tipo C non inclusi.

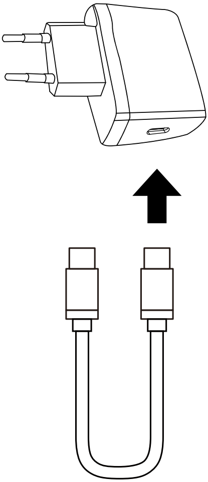

B

Quick Charge 3.0-fähiges oder konventionelles Netzteil nicht enthalten.

Alimentation compatible à charge rapide 3.0 ou conventionnelle non incluse.

Alimentatore Quick Charge 3.0 o convenzionale non incluso.

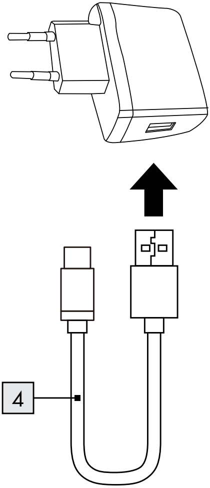

Verwendete Warnhinweise und Symbole . . Seite 7
Einleitung . . . . Seite 9
Bestimmungsgemäße Verwendung . . . . Seite 10
Hinweise zu Warenzeichen . . . . Seite 10
Lieferumfang . . . . Seite 11
Teilebeschreibung . . . . Seite 11
Technische Daten . . . . Seite 11
Sicherheitshinweise . . . . Seite 13
Vor der Inbetriebnahme . . . . Seite 16
Bedienung und Betrieb . . . . Seite 16
Powerbank laden . . . . Seite 16
Ladezustand prüfen . . . . Seite 18
Mobile Geräte mit der Powerbank laden . . . . . . Seite 18
Fehlerbehebung . . . . Seite 21
Reinigung und Pflege . . . . Seite 22
Lagerung bei Nichtgebrauch . . . . Seite 22
Entsorgung . . . . Seite 23
Garantie . . . . Seite 25
Abwicklung im Garantiefall . . . . Seite 26
Service . . . . Seite 27

Verwendete Warnhinweise und Symbole

In der Bedienungsanleitung, auf der Verpackung sowie auf dem Produkt werden folgende Symbole und Warnhinweise verwendet:

	GEFAHR! Dieses Symbol mit dem Signalwort „GEFAHR“ bezeichnet eine Gefährdung mit einem hohen Risikograd, die, wenn sie nicht vermieden wird, eine schwere Verletzung oder den Tod zur Folge hat.
	WARNUNG! Dieses Symbol mit dem Signalwort „WARNUNG“ bezeichnet eine Gefährdung mit einem mittleren Risikograd, die, wenn sie nicht vermieden wird, eine schwere Verletzung oder den Tod zur Folge haben kann.
	VORSICHT! Dieses Symbol mit dem Signalwort „VORSICHT“ bezeichnet eine Gefährdung mit einem niedrigen Risikograd, die, wenn sie nicht vermieden wird, eine geringe oder mäßige Verletzung zur Folge haben kann.
	ACHTUNG! Dieses Symbol weist in Kombination mit dem Signalwort „ACHTUNG“ auf einen möglichen Sachschaden hin.

	HINWEIS: Dieses Symbol mit dem Signalwort „HINWEIS“ bietet weitere nützliche Informationen.
	WARNUNG! EXPLOSIONSGEFAHR! Eine Warnung, welche mit diesem Zeichen und den Worten „WARNUNG! EXPLOSIONSGEFAHR!“ versehen ist, weist auf eine mogliche Explosionsgefahr hin. Wird ein solcher Warnhinweis nicht befolgt, kann das ernsthafte Verletzungen nach sich ziehen oder tödlich enden und möglichen Sachschaden nach sich ziehen. Folgen Sie den Anweisungen dieser Warnung, um Lebensgefahr, schwerwiegende Verletzungen oder Sachschäden zu vermeiden!
	Dieses Symbol bedeutet, dass vor der Verwendung des Produkts die Bedienungsanleitung beachtet werden muss.
	Gleichstrom / -spannung
3	Qualcomm quick charge 3.0 Dieses Produkt entspricht den Spezifikationen und Vereinbarungen der Qualcomm® Quick Charge™ 3.0 Technologie von Qualcomm Technologies, Inc.

PD	PD: Power Delivery (PD), eingeführt vom USB Implementers Forum, Inc., ist eine Spezifikation für den Umgang mit höherer Leistung und ermöglicht das schnelle Laden über eine USB-Verbindung.
CE	Das CE-Zeichen bestätigt Konformität mit den für das Produkt zutreffenden EU-Richtlinien.
■ □	Sicherheitshinweise Handlungsanweisungen

POWERBANK

● Einleitung

Wir beglückwünschen Sie zum Kauf Ihres neuen Produkts. Sie haben sich damit für ein hochwertiges Produkt entschieden. Die Bedienungsanleitung ist Teil dieses Produkts. Sie enthält wichtige Hinweise für Sicherheit, Gebrauch und Entsorgung. Machen Sie sich vor der Benutzung des Produkts mit allen Bedien- und Sicherheitshinweisen vertraut. Benutzen Sie das Produkt nur wie beschrieben und für die angegebenen Einsatzbereiche. Händigen Sie alle Unterlagen bei Weitergabe des Produkts an Dritte mit aus.

Bestimmungsgemäße Verwendung

Diese POWERBANK (nachfolgend als „Produkt" genannt) ist ein Gerät der Informationstechnologie, das zum Aufladen von Mobilgeräten, die normalerweise über einen USB-Anschluss aufgeladen werden, vorgesehen ist.

Das Produkt ist nicht für den gewerblichen Einsatz bestimmt. Für Schäden aufgrund nicht bestimmungsgemäßer Verwendung übernimmt der Hersteller keine Haftung.

Hinweise zu Warenzeichen

- USB® ist ein eingetragenes Warenzeichen von USB Implementers Forum, Inc.
- Das Warenzeichen und der Markenname TRONIC sind Eigentum der jeweiligen Besitzer.
- Die Qualcomm Quick Charge 3.0 Technologie ist ein Produkt der Qualcomm Technologies, Inc. und/oder ihren Tochtergesellschaften. Qualcomm ist eine Marke der Qualcomm Incorporated, die in den Vereinigten Staaten und anderen Ländern eingetragen ist. Quick Charge ist eine Marke der Qualcomm Incorporated.
- Apple, iPad, iPad Air, iPad Pro, iPhone und Lightning sind Marken der Apple Inc., eingetragen in den USA und anderen Ländern.
- Galaxy, Samsung, Samsung Galaxy sind eingetragene Marken von Samsung Electronics Co., Ltd. in der EU und anderen Ländern.

– Alle weiteren Namen und Produkte können die Warenzeichen oder eingetragene Warenzeichen ihrer jeweiligen Eigentümer sein.

Lieferumfang

1 Powerbank
1 USB-Typ-A-auf USB-Typ-C-Kabel
1 Kurzanleitung

Teilebeschreibung

1 USB-Typ-C Eingang- und Ausgangsport (PD)
2 USB-Typ-A Ausgangsports (Quick Charge 3.0)
3 Powerbank
4 USB-Kabel (USB-Typ-A auf Typ-C)
5 Kurzanleitung
6 Ein-/Aus-Taste
7 LED-Anzeige für Akkukapazität

Technische Daten

Integrierter Akku:	3,7 V ⎓, 10.000 mAh, 37 Wh (Lithium-Ion)
USB-Typ-C 1 Eingangsspannung/-strom (PD):	5 V ⎓, 3 A / 9 V ⎓, 2 A / 12 V ⎓, 1,5 A

USB-Typ-C [1] Ausgangspannung/-strom (PD):	5 V ⎓, 3 A / 9 V ⎓, 2 A / 12 V ⎓, 1,5 A
USB-Typ-A [2] Ausgangspannung/-strom (Quick Charge 3.0):	5 V ⎓, 3 A / 9 V ⎓, 2 A / 12 V ⎓, 1,5 A
Maximale Ausgangsleistung:	15 W*
Maximaler Ausgangsstrom:	3 A*
Minimaler Ausgangsstrom:	ca. 60 mA
Betriebstemperatur:	10 – 35 °C
Lagerungstemperatur:	0 – 45 °C
Feuchtigkeit (nicht kondensierend):	10 – 70 %
Abmessungen:	ca. 143,4 x 68 x 16 mm
Gewicht:	ca. 237 g

*Wenn alle USB-Ausgangsanschlüsse gleichzeitig verwendet werden, beträgt der gesamte Ausgangsstrom 3 A (5 V ⎓ 3 A, 15 W). Die Ausgangsspannung an beiden Ausgangsanschlüssen beträgt 5 V.

⚠ Sicherheitshinweise

Machen Sie sich vor der ersten Benutzung des Produkts mit allen Bedien- und Sicherheitshinweisen vertraut. Händigen Sie alle Unterlagen bei Weitergabe des Produkts an Dritte mit aus.

- Kontrollieren Sie das Produkt vor der Verwendung auf äußere sichtbare Schäden. Nehmen Sie ein beschädigtes oder heruntergefallenes Produkt nicht in Betrieb.
- Dieses Produkt kann von Kindern ab 8 Jahren und darüber sowie von Personen mit verringerten physischen, sensorischen oder mentalen Fähigkeiten oder Mangel an Erfahrung und Wissen benutzt werden, wenn Sie beaufsichtigt oder bezüglich des sicheren Gebrauchs des Produktes unterwiesen wurden und die daraus resultierenden Gefahren verstehen. Kinder dürfen nicht mit dem Produkt spielen. Reinigung und Benutzer-Wartung dürfen nicht von Kindern ohne Beaufsichtigung durchgeführt werden.

⚠ **GEFAHR!** Verpackungsmaterialien sind keine Spielzeuge. Halten Sie alle Verpackungsmaterialien von Kindern fern. Es besteht Erstickungsgefahr!

- Verwenden Sie das Produkt immer auf einer stabilen und ebenen Fläche. Falls es herunterfällt, kann es beschädigt werden.
- Setzen Sie das Produkt nicht direktem Sonnenlicht oder hohen Temperaturen aus. Anderenfalls kann es überhitzen und irreparabel beschädigt werden.

- Betreiben Sie das Produkt nicht in der Nähe von Wärmequellen wie Heizkörpern oder anderen wärmeerzeugenden Geräten.
- Das Produkt nicht in der Nähe von offenen Flammen betreiben.
- Das Produkt ist nicht für den Betrieb in Räumen mit hoher Temperatur oder Luftfeuchtigkeit (z. B. Badezimmer) oder übermäßigen Staubaufkommen ausgelegt.
- Setzen Sie das Produkt nie extremer Hitze aus. Dies gilt insbesondere für eine Lagerung im Auto. Bei längeren Standzeiten entstehen extreme Temperaturen in Innenraum und Handschuhfach. Entfernen Sie elektrische und elektronische Geräte aus dem Fahrzeug.
- Verwenden Sie das Produkt nicht sofort, wenn es von einem kalten Raum in einen warmen Raum gebracht wurde. Lassen Sie das Produkt erst akklimatisieren, bevor Sie es einschalten.

⚠ **WARNUNG!** Öffnen Sie niemals das Gehäuse des Produktes. Es befinden sich keine zu wartenden Bauteile im Produkt.

- Nehmen Sie keine eigenmächtigen Veränderungen an dem Produkt vor.
- Lassen Sie Reparaturen am Produkt nur von autorisierten Fachbetrieben oder dem Kundenservice durchführen. Durch unsachgemäße Reparaturen können erhebliche Gefahren für den Benutzer entstehen. Zudem erlischt der Garantieanspruch.

- Setzen Sie das Produkt keinem Spritz- und / oder Tropfwasser aus und stellen Sie keine mit Flüssigkeit gefüllten Gegenstände wie Vasen oder offene Getränke auf oder neben das Produkt.
- Schalten Sie das Produkt unverzüglich aus und ziehen Sie das möglicherweise angeschlossene Ladekabel vom Produkt ab, falls Sie Brandgeruch oder Rauchentwicklung feststellen. Lassen Sie das Produkt durch einen qualifizierten Fachmann überprüfen, bevor Sie es erneut verwenden.
- Bei Verwendung eines USB-Netzteils muss die verwendete Steckdose immer leicht zugänglich sein, damit in einer Gefahrensituation das USB-Netzteil schnell aus der Steckdose entfernt werden kann. Beachten Sie dazu die Bedienungsanleitung des Herstellers.

⚠ **WARNUNG! EXPLOSIONSGEFAHR!** Die unsachgemäße Handhabung von Lithium-Ionen-Akkus kann einen Brand, Explosionen, das Auslaufen gefährlicher Substanzen oder andere gefährliche Situationen hervorrufen! Werfen Sie das Produkt nicht ins Feuer, da der integrierte Akku explodieren kann.

- Beachten Sie die Nutzungseinschränkungen bzw. Nutzungsverbote für batteriebetriebene Produkte an Orten mit gesonderter Gefahrenlage, wie z. B. Tankanlagen, Flugzeugen, Krankenhäusern, usw.

⚠ **WARNUNG!** Decken Sie das Produkt nicht während des Ladevorgangs ab. Andernfalls kann das Produkt überhitzen.

- Das Produkt darf niemals an einem PC oder Notebook aufgeladen werden, da auf Grund der hohen Stromaufnahme der PC oder das Notebook beschädigt werden können.

Vor der Inbetriebnahme

ⓘ **HINWEIS:** Entfernen Sie sämtliches Verpackungsmaterial vom Produkt.

- Bitte prüfen Sie den Lieferumfang auf Vollständigkeit und mögliche Schäden. Falls etwas fehlen oder beschädigt sein sollte, wenden Sie sich an den Händler, bei dem Sie dieses Produkt erworben haben.

Bedienung und Betrieb

Powerbank laden

Vor der Nutzung des Produkts muss der integrierte Akku vollständig geladen werden.

- Verwenden Sie zum Aufladen der Powerbank [3] nur Netzteile mit einer Ausgangsspannung und -strom, die mit der Nenneingangsspannung und -strom übereinstimmen, wie unter “Technische Daten” in dieser Bedienungsanleitung beschrieben wird.

⚠ **ACHTUNG!** Die Powerbank darf keinesfalls an einem PC oder Notebook aufgeladen werden.

- Um die schnellste Ladegeschwindigkeit zu erreichen, laden Sie die Powerbank [3] über den PD-Anschluss [1] mit

einem USB-Typ-C-auf-Typ-C-Kabel (nicht im Lieferumfang enthalten) und einem Power-Delivery (PD)-fähigen USB-Ladegerät (nicht im Lieferumfang enthalten). Verbinden Sie den USB-Typ-C-Stecker Ihres Typ-C-auf-Typ-C-Kabels mit dem PD-Anschluss 1 der Powerbank 3 und dem PD-Anschluss Ihres USB-PD-fähigen Ladegeräts (siehe Abb. A).

- Alternativ können Sie die Powerbank 3 über den USB-Typ-C-Ausgangsport 1 mit dem mitgelieferten USB-Typ-A auf Typ-C-Kabel 4 mit einem herkömmlichen USB-Ladegerät aufladen, allerdings dauert die Ladezeit dann länger. Verbinden Sie den USB-Typ-C-Stecker des USB-Kabels 4 mit dem PD-Anschluss 1 und schließen Sie den USB-Typ-A-Stecker des USB-Kabels 4 an das USB-Netzteil an (siehe Abb. B).
- Die LED-Anzeige für Akkukapazität 7 zeigt Ihnen den ungefähren Ladezustand des internen Akkus mittels der 4 LED-Leuchten wie nachfolgend beschrieben an:

LED-Anzeigestatus 7	**Powerbank Ladezustand**
1 LED blinkt	0 – 25 %
1 LED leuchtet, 1 LED blinkt	25 – 50 %
2 LED leuchten, 1 LED blinkt	50 – 75 %
3 LED leuchten, 1 LED blinkt	75 – 100 %
4 LED leuchten	100%

*Dies ist der ungefähre Prozentsatz der Kapazität der Powerbank, aber keine tatsächliche Messung.

ⓘ **HINWEIS:** Die 4. LED leuchtet grün, wenn die Powerbank über den PD-Eingang [1] mit einem PD-fähigen USB-Ladegerät geladen wird. Wenn ein herkömmliches USB-Ladegerät zum Laden verwendet wird, leuchtet die 4. LED weiterhin in der ursprünglichen Farbe der Akkustatusanzeige.

⚠ **ACHTUNG!** Schließen Sie kein Gerät zum Aufladen an die Powerbank an, solange die Powerbank auflädt. Entfernen Sie das Ladekabel von der Powerbank, wenn diese vollständig aufgeladen ist.

Ladezustand prüfen

Sie können den Akkustand jederzeit mittels der LED-Anzeige für Akkukapazität [7] der Powerbank [3] prüfen.

- Drücken Sie kurz die Ein-/Aus-Taste [6]. Die LED-Anzeige für Akkukapazität [7] zeigt Ihnen ca. 30 Sekunden lang den ungefähren Ladezustand des internen Akkus an.

Mobile Geräte mit der Powerbank laden

Sie können bis zu drei Geräte gleichzeitig an den beiden USB-Anschlüssen der Powerbank [3] aufladen. Falls alle Ausgänge gleichzeitig verwendet werden, darf die Summe des Ausgangsstroms 3 A nicht überschreiten.

- Zum Laden Ihres Quick Charge 3.0-fähigen Geräts, verbinden Sie den USB-Typ-A-Stecker des USB-Kabels 4 oder Originalladekabel (Typ-A auf Typ-C) des aufzuladenden Gerätes mit USB-Typ-A-Ausgang 2, welches Quick Charge 3.0 unterstützt. Schließen Sie dann den USB-Typ-C-Stecker des USB-Kabels 4 an den USB-Typ-C-Eingangsport des aufzuladenden Geräts an. Der Ladevorgang startet automatisch. Wenn ein Quick Charge 3.0-fähiges Gerät am Typ A-Port geladen wird, leuchtet die vierte LED der Akkukapazitätsanzeige grün.

HINWEIS: Sie können auch Ihre herkömmlichen USB-Geräte über die USB-Typ-A-Ausgangsports 2 der Powerbank mit dem mitgelieferten USB-Kabel 4 oder einem USB-Typ-A auf Micro-USB-Kabel (nicht im Lieferumfang enthalten) aufladen.

- Um Ihr Power-Delivery (PD)-fähiges USB-Gerät zu laden, verbinden Sie die USB-Typ-C-Stecker Ihres USB-Typ-C auf Typ-C-Kabels mit dem PD-Anschluss 1 der Powerbank und dem PD-Anschluss des zu ladenden Geräts. Der Ladevorgang wird automatisch gestartet. Wenn ein PD-fähiges Gerät am Typ C-Port geladen wird, leuchtet die vierte LED der Akkukapazitätsanzeige grün.
- Falls der Ladevorgang nicht sofort beginnt, drücken Sie zum Starten der Aufladung kurz die Ein-/Aus-Taste 6. Der aktuelle Akkustand der Powerbank 3 wird während des Aufladens mittels der LED-Anzeige für Akkukapazität 7 angezeigt.

- Trennen Sie zum Beenden des Aufladens das USB-Ladekabel vom Mobilgerät und der Powerbank [3]. Die Powerbank schaltet sich nach ca. 30 Sekunden aus.
- Alternativ drücken Sie zweimal auf die Ein-/Aus-Taste [6]. Powerbank und LED-Anzeige für Akkukapazität [7] schalten sich aus.

HINWEIS:

1. Falls Sie alle USB-Anschlüsse nutzen, geben diese 5 V Spannung aus. Der gesamte maximale Ausgangsstrom darf 3,0 A bei allen Ausgängen nicht überschreiten. Falls alle USB-Ausgänge verwendet werden, ist eine Schnellaufladung nicht möglich.
2. Wenn der USB-Typ-A-Ausgang [2] oder der PD-Port [1] im Quick Charge- bzw. PD-Modus ist, und ein anderes Gerät zum Aufladen angeschlossen ist, wird der Quick Charge-Modus oder der PD-Modus nicht unterstützt und der Modus wechselt in den normalen Lade-Modus. Alle Geräte werden nun mit jeweils 5 V geladen.

- Wenn das Produkt für längere Zeit nicht verwendet wird, sollte der integrierte Akku zur Verlängerung seiner Betriebszeit vollständig aufgeladen werden. Laden Sie den integrierten Akku regelmäßig auf, wenn Sie das Produkt längere Zeit nicht benutzen. Dies ist zum Erhalt des Akkus erforderlich.

● Fehlerbehebung

● = **Problem**
◉ = Ursache
○ = Lösung

● **Die Powerbank 3 wird nicht geladen.**
◉ Evtl. Verbindung fehlerhaft.
○ Überprüfen Sie die Verbindung.
○ Um die Powerbank aufzuladen, verwenden Sie ein Netzteil, dessen Ausgangsspannung und -strom mit der Nenneingangsspannung und -strom übereinstimmen, wie unter „Technische Daten" in diesem Benutzerhandbuch angegeben.

● **Ein angeschlossenes Gerät wird nicht geladen.**
◉ Der Akku ist leer.
○ Laden Sie den Akku auf.
◉ Keine Verbindung zum Gerät.
○ Das Gerät ist nicht verbunden. Stellen Sie sicher, dass es verbunden ist. Drücken Sie zum Starten der Aufladung kurz die Ein-/Aus-Taste 6.
◉ Die Stromaufnahme der angeschlossenen Geräte könnte zu niedrig sein.
○ Ziehen Sie die Bedienungsanleitung des angeschlossenen Geräts hinzu und prüfen Sie, ob dessen Stromaufnahme mit diesem Produkt übereinstimmt. Der Mindestentnahmestrom der Powerbank beträgt ca. 60 mA.

● **Die Powerbank 3 reagiert nicht auf Tastendruck oder wenn ein Gerät angeschlossen wird, obwohl der Akku geladen ist.**

◉ Die Stromaufnahme der angeschlossenen Geräte ist zu hoch. Dadurch wurde die interne Überstromsicherung ausgelöst.

○ Verringern Sie die Anzahl der verbundenen Geräte und drücken Sie die Ein-/Aus-Taste 6.

● Reinigung und Pflege

Es befinden sich keine zu wartenden Teile im Inneren. Eindringende Feuchtigkeit kann zu einer Beschädigung des Produkts führen.

- Stellen Sie sicher, dass bei der Reinigung keine Feuchtigkeit in das Produkt eindringt, um eine irreparable Beschädigung des Produktes zu vermeiden.
- Verwenden Sie keine ätzenden, scheuernden oder lösungsmittelhaltigen Reinigungsmittel. Diese können die Oberflächen des Produkts angreifen.
- Reinigen Sie das Produkt ausschließlich mit einem leicht feuchten Tuch und einem milden Spülmittel.

● Lagerung bei Nichtgebrauch

- Lagern Sie das Produkt an einem trockenen und staubfreien Ort ohne direkte Sonneneinstrahlung.

- Bei längerer Lagerung sollte der integrierte Akku voll geladen werden, um die Lebensdauer zu verlängern. Laden Sie den integrierten Akku bei längerer Nichtbenutzung regelmäßig nach. Dies ist zur Schonung des Akkus erforderlich.

● Entsorgung

Verpackung:

Die Verpackung besteht aus umweltfreundlichen Materialien, die Sie über die örtlichen Recyclingstellen entsorgen können.

Beachten Sie die Kennzeichnung der Verpackungsmaterialien bei der Abfalltrennung, diese sind gekennzeichnet mit Abkürzungen (a) und Nummern (b) mit folgender Bedeutung: 1–7: Kunststoffe/20–22: Papier und Pappe/80–98: Verbundstoffe.

Produkt:

Möglichkeiten zur Entsorgung des ausgedienten Produkts erfahren Sie bei Ihrer Gemeinde- oder Stadtverwaltung.

Gerät entsorgen

Das Symbol der durchgestrichenen Mülltonne bedeutet, dass dieses Gerät am Ende der Nutzungszeit nicht über den Haushaltsmüll entsorgt werden darf. Das Gerät ist bei eingerichteten Sammelstellen, Wertstoffhöfen oder Entsorgungsbetrieben abzugeben. Zudem

sind Vertreiber von Elektro- und Elektronikgeräten sowie Vertreiber von Lebensmitteln zur Rücknahme verpflichtet. LIDL bietet Ihnen Rückgabemöglichkeiten direkt in den Filialen und Märkten an. Rückgabe und Entsorgung sind für Sie kostenfrei. Beim Kauf eines Neugerätes haben Sie das Recht, ein entsprechendes Altgerät unentgeltlich zurückzugeben. Zusätzlich haben Sie die Möglichkeit, unabhängig vom Kauf eines Neugerätes, unentgeltlich (bis zu drei) Altgeräte abzugeben, die in keiner Abmessung größer als 25 cm sind. Bitte löschen Sie vor der Rückgabe alle personenbezogenen Daten. Bitte entnehmen Sie vor der Rückgabe Batterien oder Akkumulatoren, die nicht vom Altgerät umschlossen sind, sowie Lampen, die zerstörungsfrei entnommen werden können und führen diese einer separaten Sammlung zu.

Diese Entsorgung ist für Sie kostenfrei.
Schonen Sie die Umwelt und entsorgen Sie fachgerecht.

Defekte oder verbrauchte Batterien/Akkus müssen recycelt werden.

Der eingebaute Akku kann zur Entsorgung nicht ausgebaut werden. Geben Sie das Produkt vollständig an einer Sammelstelle für alte Elektronik ab.

Alternativ können Sie ein zu entsorgendes Produkt und seine Batterien/Akkus auch direkt in Ihrer LIDL Filiale abgeben.

Garantie

Das Produkt wurde nach strengen Qualitätsrichtlinien hergestellt und vor der Auslieferung sorgfältig geprüft. Im Falle von Material- oder Herstellungsfehlern haben Sie gegenüber dem Verkäufer des Produkts gesetzliche Rechte. Ihre gesetzlichen Rechte werden in keiner Weise durch unsere unten aufgeführte Garantie eingeschränkt.

Die Garantie für dieses Produkt beträgt 3 Jahre ab Kaufdatum. Die Garantiezeit beginnt mit dem Kaufdatum. Bewahren Sie den Originalkaufbeleg an einem sicheren Ort auf, da dieses Dokument als Nachweis des Kaufs erforderlich ist.

Alle Schäden oder Mängel, die bereits zum Zeitpunkt des Kaufs vorhanden sind, müssen unverzüglich nach dem Auspacken des Produkts gemeldet werden.

Sollte das Produkt innerhalb von 3 Jahren ab Kaufdatum einen Material- oder Herstellungsfehler aufweisen, werden wir es – nach unserer Wahl – kostenlos für Sie reparieren oder ersetzen. Die Garantiezeit verlängert sich durch einen stattgegebenen Gewährleistungsanspruch nicht. Dies gilt auch für ersetzte und reparierte Teile.

Diese Garantie erlischt, wenn das Produkt beschädigt oder unsachgemäß verwendet oder gewartet wurde.

Die Garantie deckt Material- und Herstellungsfehler ab. Diese Garantie erstreckt sich weder auf Produktteile, die normalem Verschleiß unterliegen, und somit als Verschleißteile gelten (z. B. Batterien, Akkus, Schläuche, Farbpatronen), noch auf Schäden an zerbrechlichen Teilen, z. B. Schalter oder Teile aus Glas.

Abwicklung im Garantiefall

Um eine schnelle Bearbeitung Ihres Anspruchs zu gewährleisten, beachten Sie die folgenden Hinweise:

Halten Sie den Originalkaufbeleg und die Artikelnummer (IAN 456444_2401) als Nachweis für den Kauf bereit.

Sie finden die Artikelnummer auf dem Typenschild, einer Gravur auf dem Produkt, der Startseite der Bedienungsanleitung (unten links) oder als Aufkleber auf der Rück- oder Unterseite des Produkts.

Sollten Funktionsfehler oder sonstige Mängel auftreten, wenden Sie sich zunächst telefonisch oder per E-Mail an die unten aufgeführte Serviceabteilung.

Sobald das Produkt als defekt erfasst wurde, können Sie es kostenlos an die Ihnen mitgeteilte Service-Anschrift zurücksenden. Stellen Sie sicher, dass Sie den Originalkaufbeleg (Kassenbon) sowie eine kurze, schriftliche Beschreibung beilegen, in der die Einzelheiten des Defekts und der Zeitpunkt des Auftretens dargelegt sind.

Service

(DE) **Service Deutschland**

Tel.: 0800 5435 111

E-Mail: owim@lidl.de

(AT) **Service Österreich**

Tel.: 0800 292726

E-Mail: owim@lidl.at

(CH) **Service Schweiz**

Tel.: 0800562153

E-Mail: owim@lidl.ch

CE

Avertissements et symboles utilisés .... Page 29
Introduction .... Page 31
Utilisation prévue .... Page 32
Avis relatifs aux marques .... Page 32
Contenu de la livraison .... Page 33
Description des pièces .... Page 33
Spécifications techniques .... Page 33
Avis de sécurité .... Page 35
Avant utilisation .... Page 38
Fonctionnement et utilisation .... Page 38
Chargement de la batterie externe PowerBank . . Page 38
Vérification de l'état de la batterie .... Page 41
Chargement d'appareils mobiles avec la batterie externe PowerBank .... Page 41
Dépannage .... Page 43
Nettoyage et entretien .... Page 45
Rangement en cas de non utilisation ...... Page 45
Mise au rebut .... Page 46
Garantie .... Page 47
Faire valoir sa garantie .... Page 48
Service après-vente .... Page 49

Avertissements et symboles utilisés

Les symboles et avertissements suivants sont utilisés dans le mode d’emploi, sur l’emballage et sur le produit :

⚠	**DANGER !** Ce symbole accompagnant le mot « DANGER » indique un danger avec un niveau de risque élevé qui, s’il n’est pas évité, peut entraîner des blessures graves ou la mort.
⚠	**AVERTISSEMENT !** Ce symbole accompagnant le mot « AVERTISSEMENT » indique un danger avec un niveau de risque moyen qui, s’il n’est pas évité, peut entraîner des blessures graves ou la mort.
⚠	**PRÉCAUTION !** Ce symbole accompagnant le mot « PRÉCAUTION » indique un danger avec un niveau de risque faible qui, s’il n’est pas évité, peut entraîner des blessures mineures ou modérées.
⚠	**ATTENTION !** Ce symbole accompagnant le mot « ATTENTION » indique un dégât matériel possible.
ℹ	**REMARQUE :** Ce symbole accompagnant le mot « REMARQUE » fournit des informations supplémentaires utiles.

	AVERTISSEMENT ! RISQUE D’EXPLOSION ! Un avertissement avec ce symbole et le terme « AVERTISSEMENT ! RISQUE D’EXPLOSION » indique une menace potentielle d’explosion. Le fait de ne pas respect de cet avertissement peut entraîner des blessures graves ou mortelles et des dégâts matériels potentiels. Suivez les instructions de cet avertissement pour éviter les blessures graves, les dangers de morts et les dégâts matériels !
	Ce symbole signifie que les instructions de fonctionnement doivent être respectées lors de l’utilisation du produit.
	Courant / tension continu
3	Qualcomm quick charge 3.0 Ce produit est conforme aux spécifications de la technologie Qualcomm® Quick Charge™ 3.0 et aux accords émis par Qualcomm Technologies, Inc.

PD	PD: La technologie Power Delivery (PD), introduite par « USB Implementers Forum, Inc. » est une spécification relative à la gestion d’un courant plus élevé et permet la recharge rapide via une connexion USB.
CE	La marque CE indique la conformité aux directives UE applicables à ce produit.
■	Informations relatives à la sécurité
□	Instructions d’utilisation

BATTERIE EXTERNE POWERBANK

● Introduction

Nous vous félicitons pour l’achat de votre nouveau produit. Vous avez opté pour un produit de grande qualité. Le mode d’emploi fait partie intégrante de ce produit. Il contient des indications importantes pour la sécurité, l’utilisation et la mise au rebut. Veuillez lire consciencieusement toutes les indications d’utilisation et de sécurité du produit. Ce produit doit uniquement être utilisé conformément aux instructions et dans les domaines d’application spécifiés. Lors d’une cession à tiers, veuillez également remettre tous les documents.

Utilisation prévue

Cette BATTERIE EXTERNE POWERBANK (ci-après désignée « produit ») est un dispositif informatique destiné à être utilisé pour charger des appareils mobiles qui sont normalement chargés via un port USB.

Ce produit n’est pas destiné à un usage commercial. Le fabricant n’est pas responsable des dommages résultant d’une utilisation non conforme.

Avis relatifs aux marques

- USB® est une marque déposée de USB Implementers Forum, Inc.
- La marque de commerce et le nom TRONIC appartiennent à leur propriétaire respectif.
- La technologie Qualcomm Quick Charge 3.0 est un produit de Qualcomm Technologies, Inc. et/ou de ses filiales. Qualcomm est une marque commerciale de Qualcomm Incorporated, déposée aux États-Unis et dans d’autres pays. Quick Charge est une marque commerciale de Qualcomm Incorporated.
- Apple, iPad, iPad Air, iPad Pro, iPhone et Lightning sont des marques commerciales d’Apple Inc., déposées aux États-Unis et dans d’autres pays.
- Galaxy, Samsung, Samsung Galaxy sont des marques déposées par Samsung Electronics Co., Ltd. dans l’Union européenne et dans d’autres pays.

– Tous les autres noms et produits peuvent être des marques commerciales ou des marques déposées de leurs détenteurs respectifs.

Contenu de la livraison

1 Batterie externe PowerBank
1 Câble USB type A vers USB type C
1 Manuel résumé

Description des pièces

1 Port d'entrée et de sortie USB type C (PD)
2 Ports de sortie USB type A (charge rapide 3.0)
3 Batterie externe PowerBank
4 Câble USB tactile (USB type A vers type C)
5 Manuel résumé
6 Bouton MARCHE / ARRÊT
7 Indicateur LED de capacité de la batterie

Spécifications techniques

Batterie rechargeable intégrée :	3,7 V ⎓, 10 000 mAh, 37 Wh (Lithium-ion)
Tension/courant d'entrée USB type C 1 (PD) :	5 V ⎓, 3 A / 9 V ⎓, 2 A / 12 V ⎓, 1,5 A

Tension/courant de sortie USB type C [1] (PD) :	5 V ⎓, 3 A / 9 V ⎓, 2 A / 12 V ⎓, 1,5 A
Tension/courant de sortie USB type A [2] (Quick Charge 3.0) :	5 V ⎓, 3 A / 9 V ⎓, 2 A / 12 V ⎓, 1,5 A
Puissance de sortie maximale :	15 W*
Courant de sortie maximum:	3 A*
Courant de sortie minimum :	environ 60 mA
Température de fonctionnement :	10 – 35 °C
Température de rangement :	0 – 45 °C
Humidité (sans condensation) :	10 – 70 %
Dimensions :	environ 143,4 x 68 x 16 mm
Poids :	environ 237 g

*Si tous les ports de sortie USB sont utilisés en même temps, le courant de sortie total ne sera que de 3A (5V ⎓ 3A, 15W). La tension de sortie aux deux ports de sortie sera de 5V.

⚠ Avis de sécurité

Veuillez vous familiariser avec toutes les instructions d'utilisation et tous les avis de sécurité avant d'utiliser le produit pour la première fois. Si vous confiez ce produit à des tiers, veuillez vous assurer de joindre toute la documentation.

- Vérifiez la présence de dommages externes visibles sur le produit avant utilisation. N'utilisez pas le produit s'il est endommagé ou s'il est tombé.
- Ce produit peut être utilisé par des enfants de 8 ans et plus, ainsi que par des personnes présentant un handicap physique, sensoriel ou mental ou manquant d'expérience et/ou de connaissances, à condition qu'elles soient surveillées ou guidées dans l'utilisation du produit en toute sécurité et qu'elles comprennent les risques associés. Ne laissez pas les enfants jouer avec ce produit. Ne laissez jamais les enfants nettoyer ou entretenir ce produit sans surveillance.

⚠ **DANGER !** Les éléments d'emballage ne sont pas des jouets. Conservez tous les éléments d'emballage hors de portée des enfants. Danger d'étouffement !

- Utilisez toujours le produit sur une surface plane et lisse. Le produit peut être endommagé s'il tombe.
- N'exposez pas le produit à la lumière directe du soleil ou à des températures élevées. Dans le cas contraire, le produit peut surchauffer et être endommagé de façon irréparable.

- N’utilisez pas le produit à proximité de sources de chaleur, telles que des radiateurs ou d’autres appareils produisant de la chaleur.
- N’utilisez pas le produit à proximité de flammes nues.
- Le produit n’est pas conçu pour être utilisé dans des pièces avec des températures ou une humidité élevées (telles que les salles de bains) ou dans lesquelles une grande quantité de poussière est générée.
- N’exposez pas le produit à des températures extrêmement élevées. Cela s’applique en particulier si vous envisagez de ranger le produit dans votre voiture. Après une durée prolongée, la voiture et la boîte à gants peuvent devenir extrêmement chaudes. Retirez les appareils électriques et électroniques de la voiture.
- N’utilisez pas le produit immédiatement après l’avoir transféré d’une pièce froide à une pièce chaude. Laissez le produit s’acclimater avant de le mettre en marche.

⚠ **AVERTISSEMENT !** N’ouvrez jamais le boîtier du produit. Ce produit ne contient aucune pièce interne nécessitant une maintenance.

- Ne convertissez pas et ne modifiez pas tout seul le produit.
- Les réparations du produit doivent être effectuées par des entreprises spécialisées agréées ou le service client. Des réparations mal effectuées peuvent exposer l’utilisateur à un danger considérable. Elles annuleront également la garantie.

- N’exposez pas le produit à des gouttes ou à des éclaboussures d’eau et ne placez pas de récipients remplis de liquides, tels que des vases ou des boissons ouvertes, sur ou à côté du produit.
- Éteignez immédiatement le produit et retirez le câble de chargement du produit si vous sentez une odeur de brûlé ou voyez de la fumée. Faites examiner le produit par un technicien qualifié avant de l’utiliser à nouveau.
- Si vous utilisez une alimentation électrique USB, la prise utilisée doit toujours être facilement accessible de sorte que l’alimentation électrique USB puisse être rapidement retirée de la prise en cas d’urgence. Veuillez également consulter le manuel d’instructions du fabricant.

⚠ **AVERTISSEMENT ! RISQUE D’EXPLOSION !** Une manipulation incorrecte des batteries au lithium-ion peut entraîner un incendie, des explosions, une fuite de substances dangereuses ou d’autres situations dangereuses ! Ne jetez pas le produit au feu, car cela peut entraîner l’explosion de la batterie intégrée.

- Respectez les restrictions et les interdictions d’utilisation pour les produits fonctionnant sur batterie dans des situations pouvant être dangereuses comme dans des stations-service, des aéroports, des hôpitaux, etc.

⚠ **AVERTISSEMENT !** Pendant le processus de chargement, veuillez noter que le produit ne doit pas être couvert. Dans le cas contraire, le produit peut chauffer.

- Le produit ne doit jamais être chargé sur un PC ou un ordinateur portable, car le PC ou l'ordinateur portable pourraient être endommagés du fait de la consommation électrique élevée.

Avant utilisation

ⓘ **REMARQUE :** Retirez tous les éléments d'emballage du produit.

- Veuillez également vérifier le contenu de la livraison à l'intérieur de l'emballage pour contrôler la présence de dommages. Si vous remarquez des dommages ou des pièces manquantes, veuillez contacter le revendeur qui a vendu ce produit.

Fonctionnement et utilisation

Chargement de la batterie externe PowerBank

La batterie rechargeable intégrée doit être complètement chargée avant d'utiliser le produit.

- Pour recharger la batterie externe PowerBank [3], utilisez uniquement des alimentations dont la tension et le courant de sortie correspondent à la tension et au courant d'entrée indiqués dans les « Spécifications techniques » du présent manuel d'utilisation.

⚠ **ATTENTION !** La batterie externe ne doit pas être chargée depuis un PC ou un ordinateur portable.

- Pour obtenir la vitesse de chargement la plus rapide, chargez la batterie externe PowerBank 3 via le port PD 1 à l'aide d'un câble USB type C vers type C (non inclus) et d'un chargeur USB Power Delivery (PD) (non inclus). Connectez les fiches USB type C de votre câble type C vers type C au port PD 1 de la batterie externe PowerBank 3 et au port PD de votre chargeur USB compatible PD (voir fig. A).
- Vous pouvez également charger la batterie externe 3 via un port USB type C 1 en utilisant le câble USB type A vers type C 4 inclus avec un chargeur USB classique, mais le temps de chargement sera plus long. Connectez la fiche USB type C du câble USB 4 au port PD 1 et connectez la fiche USB type A du câble USB 4 à la source d'alimentation USB (voir fig. B).
- L'indicateur LED de capacité de la batterie 7 vous indique le niveau de charge approximatif de la batterie interne via 4 voyants LED comme indiqué ci-dessous :

État de l'indicateur LED 7	**Niveau de capacité de la batterie externe PowerBank**
1 LED clignotante	0 – 25 %
1 LED allumée, 1 LED clignotante	25 – 50 %

État de l'indicateur LED 7	**Niveau de capacité de la batterie externe PowerBank**
2 LED allumées, 1 LED clignotante	50 – 75 %
3 LED allumées, 1 LED clignotante	75 – 100 %
4 LED allumées	100%

*Il s'agit du pourcentage approximatif de la capacité de la batterie externe PowerBank et non d'une mesure réelle.

(i) **REMARQUE :** Le quatrième voyant LED devient vert lorsque la batterie externe est chargée via le port d'entrée PD 1 en utilisant un chargeur USB compatible PD. Si un chargeur USB conventionnel est utilisé pour le chargement, le 4ème voyant LED sera toujours de la couleur originale de l'indicateur d'état de la batterie.

⚠ **ATTENTION !** Ne raccordez aucun appareil à charger sur la batterie externe PowerBank tant que la batterie externe PowerBank est en charge. Retirez le câble de chargement de la batterie externe PowerBank lorsqu'elle est complètement chargée.

Vérification de l'état de la batterie

Vous pouvez vérifier le statut de la batterie via l'indicateur LED [7] de la batterie externe PowerBank [3] à tout moment.

□ Appuyez brièvement sur le bouton MARCHE/ARRÊT [6]. L'indicateur LED [7] indique le statut de charge approximatif du niveau de capacité de la batterie interne pendant environ 30 secondes.

Chargement d'appareils mobiles avec la batterie externe PowerBank

Vous pouvez charger jusqu'à trois appareils en même temps avec la batterie externe PowerBank [3]. Si toutes les sorties sont utilisées en même temps, la somme du courant de sortie ne peut pas dépasser 3 A.

□ Pour charger votre appareil compatible Quick Charge 3.0, connectez la prise USB Type A du câble USB [4] ou le câble de chargement original USB Type A vers USB Type C de l'appareil à charger à la sortie USB Type A [2] qui supporte Quick Charge 3.0. Puis connectez la fiche USB type C du câble USB [4] au port d'entrée USB type C de l'appareil à charger. Le processus de chargement démarre automatiquement. Lorsqu'un appareil Quick Charge 3.0 est chargé sur le port type A, la quatrième LED de l'indicateur de capacité de la batterie s'allumera en vert.

ⓘ **REMARQUE :** Vous pouvez également charger vos appareils USB normaux avec les ports de sortie USB type A [2] de la batterie externe PowerBank en utilisant le câble USB inclus [4] ou un câble USB type A vers micro USB (non inclus).

- Pour charger votre appareil USB Power Delivery (PD), connectez les fiches USB type C de votre câble USB type C vers type C au port PD [1] de la batterie externe et au port PD de l'appareil à charger. Le processus de chargement démarre automatiquement. Lorsqu'un appareil compatible PD est chargé sur le port type C, la quatrième LED de l'indicateur de capacité de la batterie s'allumera en vert.
- Si le processus de chargement ne commence pas immédiatement, appuyez brièvement sur le bouton MARCHE/ARRÊT [6] pour lancer le processus de chargement. Le statut actuel de la batterie externe PowerBank [3] est affiché pendant le processus de chargement par l'indicateur LED de capacité de la batterie [7].
- Pour terminer le processus de chargement, débranchez le câble de chargement USB de l'appareil mobile et de la batterie externe PowerBank [3]. La batterie externe PowerBank s'éteint après environ 30 secondes.
- Ou double-cliquez simplement sur le bouton MARCHE/ ARRÊT [6]. La batterie externe PowerBank et l'indicateur LED de capacité de la batterie [7] s'éteignent.

REMARQUE :

1. Si vous utilisez tous les ports USB, une tension de 5 V est générée sur les sorties. Le courant de sortie maximum ne doit pas dépasser 3,0 A sur toutes les sorties. Si toutes les sorties USB sont utilisées, la charge rapide n’est pas possible.
2. Si la sortie USB type A 2 ou le port PD 1 est en mode de chargement rapide ou en mode PD, et qu’un autre port USB est connecté à un autre appareil pour le charger, le mode de chargement rapide ou PD s’arrêtera automatiquement et changera au mode de chargement normal. Tous les appareils seront alors chargés avec 5 V chacun.

- Si le produit n’est pas utilisé pendant une durée prolongée, la batterie intégrée doit être complètement chargée pour prolonger sa durée de vie. Chargez régulièrement la batterie intégrée si vous n’utilisez pas le produit pendant une durée prolongée. Cela est nécessaire pour préserver la batterie.

Dépannage

● = **Problème**

◉ = Cause

○ = Solution

● **La batterie externe PowerBank 3 ne se charge pas.**

◉ La batterie externe n’est peut-être pas raccordée correctement.

○ Vérifiez qu’elle est raccordée.

○ Pour recharger la batterie externe, utilisez une source d'alimentation avec une tension et un courant de sortie correspondent à la tension et au courant d'entrée indiqués dans les « Spécifications techniques » du présent manuel d'utilisation.

● **Un appareil connecté ne se charge pas.**

◉ La batterie est vide.

○ Chargez la batterie.

◉ L'appareil n'est pas connecté.

○ L'appareil n'est pas connecté. Vérifiez qu'elle est raccordée. Appuyez brièvement sur le bouton MARCHE/ARRÊT 6 pour commencer le processus de chargement.

◉ La consommation de courant de l'appareil connecté peut être trop basse.

○ Consultez le manuel de votre appareil connecté et déterminez si la consommation de courant de votre appareil connecté est compatible avec ce produit. Le courant de sortie minimal de la batterie externe PowerBank est d'environ 60 mA.

● **La batterie externe 3 ne réagit pas lorsque le bouton est actionné ou lorsqu'un appareil est connecté, même si la batterie est chargée.**

◉ La consommation électrique des appareils connectés est trop élevée. Par conséquent, le dispositif interne de protection contre les surintensités a été activé.

○ Réduisez le nombre d'appareils connectés et appuyez sur le bouton MARCHE/ARRÊT 6.

Nettoyage et entretien

Ce produit ne contient aucune pièce interne nécessitant une maintenance. La pénétration d'humidité dans ce produit peut causer des dégâts.

- Assurez-vous que l'humidité ne puisse pas pénétrer dans le produit pendant le nettoyage pour éviter d'endommager le produit.
- N'utilisez pas de produit de nettoyage abrasif, agressif ou à base de solvant. Car cela pourrait endommager la surface du produit.
- Nettoyez uniquement le produit avec un chiffon doux légèrement humide et un produit de nettoyage doux.

Rangement en cas de non utilisation

- Rangez le produit dans un endroit sec, à l'abri de la poussière et protégé contre les rayons directs du soleil.
- Si le produit n'est pas utilisé pendant une durée prolongée, la batterie intégrée doit être complètement chargée pour prolonger sa durée de vie. Chargez régulièrement la batterie intégrée si vous n'utilisez pas le produit pendant une durée prolongée. Cela est nécessaire pour préserver la batterie.

● Mise au rebut

Emballage :

L’emballage se compose de matières recyclables pouvant être mises au rebut dans les déchetteries locales.

Veuillez respecter l’identification des matériaux d’emballage pour le tri sélectif, ils sont identifiés avec des abbréviations (a) et des chiffres (b) ayant la signification suivante : 1–7 : plastiques / 20–22 : papiers et cartons / 80–98 : matériaux composite.

Produit :

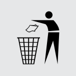

Les possibilités de recyclage des produits usés sont à demander auprès de votre municipalité.

Le symbole de la poubelle a roulettes barrée ci-contre indique que ce produit est soumis aux dispositions de la directive 2012/19/UE. Cette directive stipule que vous ne devez pas jeter ce produit avec les ordures ménageres mais dans des centres de collecte désignés, des centres de recyclage ou des services d’élimination des déchets.

La mise au rebut est gratuite.

Éliminez correctement pour protéger l’environnement.

La batterie insérée ne peut pas etre extraite pour etre mise au rebut. Apportez le produit a un centre de collecte pour vieux appareils électroniques.

Piles/accumulateurs:

Risques pour l'environnement en cas d'élimination incorrecte des piles/batteries !

Les piles ne doivent pas être mises au rebut dans les ordures ménagères. Elles peuvent contenir des métaux lourds toxiques et doivent être considérées comme des déchets spéciaux. Les symboles chimiques des métaux lourds sont les suivants : Cd = cadmium, Hg = mercure, Pb = plomb. Pour cette raison, veuillez toujours déposer les piles usagées dans les conteneurs de recyclage de la commune.

● Garantie

Le produit a été fabriqué selon des critères de qualité stricts, et contrôlé consciencieusement avant sa livraison. En cas de défaut de matériau ou de fabrication, vous avez des droits légaux vis-à-vis du vendeur du produit. Vos droits légaux ne sont en aucun cas limités par notre garantie mentionnée ci-dessous.

La garantie de ce produit est de 3 ans à partir de la date d'achat. La période de garantie commence à la date d'achat. Conservez l'original de la preuve d'achat dans un endroit sûr car ce document est nécessaire pour prouver l'achat.

Tout dommage ou défaut déjà présent au moment de l’achat doit être signalé immédiatement après le déballage du produit.

Si le produit présente un défaut de matériau ou de fabrication dans les 3 ans qui suivent la date d’achat, nous le réparerons ou le remplacerons - à notre choix - gratuitement pour vous. La période de garantie n’est pas prolongée par une demande de garantie acceptée. Cette mesure s’applique également pour les pièces remplacées et réparées.

Cette garantie est annulée si le produit a été endommagé ou utilisé ou entretenu de manière incorrecte.

La garantie couvre les défauts de matériels et de fabrication. Cette garantie ne couvre pas les pièces du produit soumises à une usure normale, et qui sont donc considérées comme des pièces d’usure (par exemple les piles, les piles rechargeables, tuyaux, les cartouches d’encre), ni les dommages aux pièces fragiles, par exemple les interrupteurs ou les pièces en verre.

● Faire valoir sa garantie

Pour garantir la rapidité d’exécution de la procédure de garantie, veuillez respecter les indications suivantes :

Veuillez conserver le ticket de caisse et la référence du produit (IAN 456444_2401) à titre de preuve d’achat pour toute demande.

Le numéro de référence de l'article est indiqué sur la plaque d'identification, gravé sur la page de titre de votre manuel (en bas à gauche) ou sur un autocollant apposé sur la face arrière ou inférieure du produit.

En cas de dysfonctionnement du produit, ou de tout autre défaut, contactez en premier lieu le service après-vente par téléphone ou par e-mail aux coordonnées indiquées ci-dessous.

Vous pouvez alors envoyer franco de port tout produit considéré comme défectueux au service clientèle indiqué, accompagné de la preuve d'achat (ticket de caisse) et d'une description écrite du défaut avec mention de sa date d'apparition.

Service après-vente

(FR) **Service après-vente France**
Tél.: 0800904879
E-Mail: owim@lidl.fr

(CH) **Service après-vente Suisse**
Tél.: 0800562153
E-Mail: owim@lidl.ch

CE

Avvertenze e simboli impiegati . . . . Pagina 51
Introduzione . . . . Pagina 53
Uso consigliato. . . . . Pagina 53
Avvisi sui marchi . . . . Pagina 54
Contenuto della confezione . . . . Pagina 54
Descrizione delle parti . . . . Pagina 55
Specifiche tecniche . . . . Pagina 55
Avvisi di sicurezza . . . . Pagina 56
Prima dell'uso . . . . Pagina 59
Funzionamento e uso . . . . Pagina 60
Carica della batteria esterna Powerbank . . . . . Pagina 60
Controllo dello stato della batteria . . . . Pagina 62
Carica dei dispositivi mobili con la batteria esterna Powerbank. . . . . Pagina 62
Risoluzione dei problemi . . . . Pagina 64
Pulizia e cura . . . . Pagina 66
Conservazione durante il non utilizzo . . . . Pagina 66
Smaltimento . . . . Pagina 67
Garanzia . . . . Pagina 68
Gestione dei casi in garanzia . . . . Pagina 70
Assistenza . . . . Pagina 70

Avvertenze e simboli impiegati

I seguenti simboli e le seguenti avvertenze vengono utilizzati nelle istruzioni per l'uso, sulla confezione e sul prodotto:

⚠	**PERICOLO!** Questo simbolo con la dicitura "PERICOLO" indica un pericolo con un livello alto di rischio che, se non viene evitato, provocherà lesioni gravi o la morte.
⚠	**AVVERTENZA!** Questo simbolo con la dicitura "AVVERTENZA" indica un pericolo con un livello medio di rischio che, se non viene evitato, potrebbe provocare lesioni gravi o la morte.
⚠	**ATTENZIONE!** Questo simbolo con la dicitura "ATTENZIONE" indica un pericolo con un livello basso di rischio che, se non viene evitato, potrebbe provocare lesioni di entità minore o moderata.
⚠	**ATTENZIONE!** Questo simbolo con la dicitura "ATTENZIONE" indica possibili danni materiali.
ℹ	**NOTA:** Questo simbolo con la dicitura "NOTA" fornisce ulteriori informazioni utili.

	AVVERTENZA! PERICOLO DI ESPLOSIONE! Un'avvertenza con questo simbolo e la dicitura "AVVERTENZA! PERICOLO DI ESPLOSIONE" indica il potenziale rischio di esplosione. La mancata osservanza di questa avvertenza potrebbe causare lesioni gravi o mortali e potenziali danni materiali. Seguire le istruzioni di questa avvertenza per evitare lesioni gravi, pericolo di morte o danni materiali!
	Questo simbolo indica che si devono osservare le istruzioni per l'uso durante l'utilizzo del prodotto.
	Corrente continua/tensione
3	Qualcomm quick charge 3.0 Questo prodotto è conforme alle specifiche e agli accordi della tecnologia Qualcomm® Quick Charge™ 3.0 stabiliti da Qualcomm Technologies, Inc.
PD	PD: Power Delivery (PD), introdotto dall'USB Implementers Forum, Inc., è una specifica per la gestione di una potenza maggiore e consente la carica rapida tramite collegamento USB.

CE	Il marchio CE indica la conformità con le rilevanti direttive UE applicabili a questo prodotto.
■ □	Informazioni sulla sicurezza Istruzioni per l'uso

POWERBANK

● Introduzione

Congratulazioni per l'acquisto del vostro nuovo prodotto. Avete optato per un prodotto di alta qualità. Le istruzioni d'uso sono parte integrante di questo prodotto. Esse contengono importanti avvertenze sulla sicurezza, l'impiego e lo smaltimento. Prima dell'utilizzo del prodotto, prendere conoscenza di tutte le istruzioni d'uso e delle avvertenze di sicurezza. Utilizzare il prodotto solo come descritto e per i campi di applicazione indicati. Consegnare tutte le documentazioni su questo prodotto quando viene ceduto a terzi.

● Uso consigliato

Questa POWERBANK (in seguito denominato "prodotto") è un dispositivo informatico destinato a caricare dispositivi mobili normalmente caricati tramite una porta USB.

Questo prodotto non è destinato ad uso commerciale. Il produttore non è responsabile per i danni derivanti dall'uso non previsto.

Avvisi sui marchi

- USB® è un marchio registrato di USB Implementers Forum, Inc.
- Il marchio e il nome commerciale TRONIC appartengono ai rispettivi proprietari.
- La tecnologia Qualcomm Quick Charge 3.0 è un prodotto di Qualcomm Technologies, Inc. e/o delle sue controllate. Qualcomm è un marchio commerciale di Qualcomm Incorporated, registrato negli Stati Uniti e in altri Paesi. Quick Charge è un marchio commerciale di Qualcomm Incorporated.
- Apple, iPad, iPad Air, iPad Pro, iPhone e Lightning sono marchi di Apple Inc., registrati negli Stati Uniti e in altri Paesi.
- Galaxy, Samsung, Samsung Galaxy sono marchi registrati di Samsung Electronics Co., Ltd. nell'UE e in altri Paesi.
- Tutti gli altri nomi e prodotti potrebbero essere marchi di fabbrica o marchi di fabbrica registrati appartenenti ai relativi proprietari.

Contenuto della confezione

1 Powerbank
1 Cavo USB tipo A - USB tipo C
1 Manuale breve

Descrizione delle parti

1 Porta di ingresso e uscita USB tipo C (PD)
2 Porta di uscita USB tipo A (Quick Charge 3.0)
3 Powerbank
4 Cavo USB (da USB tipo A a tipo C)
5 Manuale breve
6 Tasto ON / OFF
7 Indicatore LED per capacità batteria

Specifiche tecniche

Batteria ricaricabile integrata:	3,7 V ⎓, 10.000 mAh, 37 Wh (ioni di litio)
Tensione/corrente in ingresso USB tipo C 1 (PD):	5 V ⎓, 3 A / 9 V ⎓, 2 A/ 12 V ⎓, 1,5 A
Tensione/corrente in uscita USB tipo C 1 (PD):	5 V ⎓, 3 A / 9 V ⎓, 2 A / 12 V ⎓, 1,5 A
Tensione/corrente in uscita USB tipo A 2 (Quick Charge 3.0):	5 V ⎓, 3 A / 9 V ⎓, 2 A / 12 V ⎓, 1,5 A
Potenza massima in uscita:	15 W*
Corrente max. in uscita:	3 A*
Corrente min. in uscita:	circa 60 mA

Temperatura di esercizio:	10 – 35°C
Temperatura di conservazione:	0 – 45 °C
Umidità (senza condensa):	10 – 70%
Dimensioni:	circa 143,4 x 68 x 16 mm
Peso:	circa 237 g

*Se si utilizzano contemporaneamente tutte le porte di uscita USB, la corrente di uscita totale ha solo 3 A (5 V ⎓ 3 A, 15 W). La tensione di uscita su entrambe le porte di uscita sarà 5 V.

⚠ Avvisi di sicurezza

Prima dell'utilizzo del prodotto per la prima volta, prendere conoscenza di tutte le istruzioni d'uso e delle avvertenze di sicurezza. Quando si passa questo prodotto a terzi, assicurarsi di includere tutta la documentazione.

- Verificare la presenza di danni esterni visibili nel prodotto prima dell'uso. Non utilizzare il prodotto in caso di danni o cadute.
- Questo prodotto può essere utilizzato da bambini di età superiore a 8 anni, nonché da persone con alterazioni fisiche, sensoriali o mentali, o prive di esperienza e/o conoscenza, purché siano sorvegliati o istruiti nell'utilizzo sicuro del prodotto e comprendano i rischi associati. Non permettere ai bambini di giocare con il prodotto. Non

permettere ai bambini pulire e non lasciare il prodotto incustodito.

⚠ **PERICOLO!** I materiali di imballaggio non sono giocattoli. Tenere i materiali di imballaggio fuori dalla portata dei bambini. Pericolo di soffocamento!

- Utilizzare sempre il prodotto su una superficie piana e liscia. In caso di cadute, il prodotto potrebbe danneggiarsi.
- Non esporre il prodotto alla luce solare diretta o a temperature elevate. In caso contrario, potrebbe surriscaldarsi e danneggiarsi in modo irreparabile.
- Non utilizzare il prodotto accanto a fonti di calore, quali radiatori o altri dispositivi che emettono calore.
- Non utilizzare il prodotto in prossimità di fiamme libere.
- Il prodotto non è progettato per l'uso in ambienti con temperature o umidità elevate (ad esempio, bagni) o in ambienti in cui viene generata una grande quantità di polvere.
- Non esporre il prodotto a temperature estremamente elevate. Ciò vale in particolare se si pensa di conservare il prodotto nell'auto. In un periodo di tempo prolungato, l'auto e il vano portaoggetti potrebbero diventare estremamente caldi. Rimuovere i dispositivi elettrici ed elettronici dall'auto.
- Non utilizzare il prodotto subito dopo averlo portato da un ambiente freddo ad uno caldo. Lasciare acclimatare il prodotto prima di accenderlo.

⚠ **AVVERTENZA!** Non aprire l'alloggiamento del prodotto. Questo prodotto non dispone di parti interne che richiedono manutenzione.

- Non convertire o modificare in modo indipendente il prodotto.
- Le riparazioni al prodotto devono essere eseguite da aziende specializzate autorizzate o dal servizio clienti. Riparazioni eseguite in modo non corretto potrebbero costituire un considerevole pericolo per l'utente. Inoltre, invalideranno la garanzia.
- Non esporre il prodotto a gocce o spruzzi d'acqua e non collocare contenitori pieni di liquidi, come vasi o bevande aperte, sopra o accanto al prodotto.
- Spegnere immediatamente il prodotto e rimuovere il cavo di carica dal prodotto se si sente odore di bruciore o fumo. Far controllare il prodotto da un tecnico qualificato prima di riutilizzarlo.
- Se si utilizza un alimentatore USB, la presa utilizzata deve essere sempre facilmente accessibile in modo che l'alimentazione USB possa essere rimossa rapidamente dalla presa in caso di emergenza. Consultare anche il manuale di istruzioni del produttore.

⚠ **AVVERTENZA! PERICOLO DI ESPLOSIONE!** Un utilizzo non corretto delle batterie agli ioni di litio può provocare incendi, esplosioni, perdite di sostanze pericolose o altre situazioni pericolose! Non gettare il prodotto nel fuoco, poiché ciò potrebbe provocare l'esplosione della batteria integrata.

- Osservare le restrizioni d'uso e i divieti d'uso per i prodotti a batteria in situazioni che potrebbero rivelarsi pericolose, come nelle stazioni di servizio, negli aeroporti, negli ospedali, ecc.

⚠ **AVVERTENZA!** Durante il processo di carica, il prodotto non deve essere coperto. In caso contrario, il prodotto si può riscaldare.

- Il prodotto non deve mai essere caricato su PC o notebook, poiché, a causa dell'elevato consumo energetico, il PC o il notebook potrebbero danneggiarsi.

Prima dell'uso

ⓘ **NOTA:** Rimuovere tutti i materiali di imballaggio dal prodotto.

□ Controllare anche il contenuto della confezione per verificare la presenza di eventuali danni. Se si notano danni o parti mancanti, contattare il rivenditore di questo prodotto.

Funzionamento e uso

Carica della batteria esterna Powerbank

La batteria ricaricabile integrata deve essere caricata completamente prima di utilizzare il prodotto.

- Per la carica della batteria esterna Powerbank [3] utilizzare solo alimentatori con una tensione e una corrente di uscita corrispondenti alla tensione e alla corrente di ingresso nominali come indicato nelle “Specifiche tecniche” di questo manuale dell’utente.

⚠ **ATTENZIONE!** La batteria esterna Powerbank non deve essere caricata da un PC o notebook.

- Per ottenere la massima velocità di carica, caricare la batteria esterna Powerbank [3] tramite la porta PD [1] utilizzando un cavo USB da tipo C a tipo C (non incluso) e un caricatore USB Power Delivery (PD) (non incluso). Collegare le spine USB tipo C del cavo tipo C a tipo C (non incluso) alla porta PD [1] della batteria esterna PowerBank [3] e alla porta PD del caricatore di alimentazione USB PD (non incluso) (vedere fig. A).

- In alternativa, è possibile caricare la batteria esterna Powerbank 3 tramite la porta USB tipo C 1 utilizzando il cavo da USB tipo A a tipo C incluso 4 con un caricatore USB convenzionale, ma il tempo di carica sarà maggiore. Collegare la spina USB tipo C del cavo USB 4 con la porta PD 1 e collegare la spina USB tipo A del cavo USB 4 all'alimentatore USB (vedere fig. B).
- Il LED di capacità batteria 7 mostra il livello di carica approssimativo della batteria interna con 4 LED come descritto di seguito:

Stato del LED 7	**Livello di capacità della batteria esterna Powerbank**
1 LED lampeggiante	0 – 25%
1 LED acceso, 1 LED lampeggiante	25 – 50 %
2 LED accesi, 1 LED lampeggiante	50 – 75 %
3 LED accesi, 1 LED lampeggiante	75 – 100 %
4 LED accesi	100%

*È la percentuale approssimativa della capacità della batteria esterna Powerbank, ma non la misurazione effettiva.

ⓘ **NOTA:** Il 4° LED diventa verde quando la batteria esterna Powerbank viene caricata tramite la porta di ingresso PD [1] utilizzando un caricatore USB PD. Se per la carica viene utilizzato un caricatore USB convenzionale, il 4° LED è ancora del colore originale dell'indicatore di stato batteria.

⚠ **ATTENZIONE!** Non collegare alcun dispositivo da caricare alla batteria esterna Powerbank durante la carica della batteria esterna Powerbank. Rimuovere il cavo di carica dalla batteria esterna Powerbank quando è completamente carico.

Controllo dello stato della batteria

È possibile controllare lo stato della batteria tramite il LED [7] della batteria esterna Powerbank [3] in qualsiasi momento.

- Premere brevemente il tasto ON / OFF [6]. Il LED [7] mostra lo stato di carica approssimativo del livello di capacità della batteria interna per circa 30 secondi.

Carica dei dispositivi mobili con la batteria esterna Powerbank

È possibile caricare fino a tre dispositivi contemporaneamente utilizzando la batteria esterna Powerbank [3]. Se tutte le uscite vengono utilizzate contemporaneamente, la somma della corrente in uscita non deve superare 3 A.

- Per caricare il dispositivo Quick Charge 3.0, collegare la spina USB tipo A del cavo USB 4 o il cavo di carica da USB tipo A a USB tipo C originale del dispositivo da caricare all'uscita USB tipo A 2 che supporta Quick Charge 3.0. Quindi, collegare la spina USB tipo C del cavo USB 4 alla porta di ingresso USB tipo C del dispositivo da caricare. Il processo di carica si avvia automaticamente. Quando un dispositivo Quick Charge 3.0. viene caricato sulla porta tipo A, il quarto LED dell'indicatore di capacità della batteria si illumina in verde.

ⓘ **NOTA:** È inoltre possibile caricare i dispositivi USB convenzionali dalle porte di uscita USB tipo A 2 della batteria esterna Powerbank utilizzando il cavo USB incluso 4 o un cavo da USB tipo A a micro USB (non incluso).

- Per caricare il dispositivo USB Power Delivery (PD), collegare le spine USB tipo C del cavo da USB tipo C a tipo C alla porta PD 1 della batteria esterna Powerbank e alla porta PD del dispositivo da caricare. Il processo di carica si avvia automaticamente. Quando un dispositivo PD viene caricato sulla porta tipo C, il quarto LED dell'indicatore di capacità della batteria si illumina in verde.
- Se il processo di carica non si avvia immediatamente, premere brevemente il tasto ON / OFF 6 per avviare il processo di carica. Lo stato attuale della batteria esterna Powerbank 3 viene visualizzato durante il processo di carica dal LED per indicare la capacità della batteria 7.

- Per terminare il processo di carica, scollegare il cavo di carica USB dal dispositivo mobile e dalla batteria esterna Powerbank 3. La batteria esterna Powerbank si spegne dopo circa 30 secondi.
- Oppure fare doppio clic con il tasto ON / OFF 6. La batteria esterna Powerbank e il LED della capacità batteria 7 si spengono.

NOTA:

1. Se si utilizzano tutte le porte USB, viene emessa una tensione di 5 V sulle uscite. La corrente di uscita massima non deve superare 3,0 A per tutte le uscite. Se vengono utilizzate tutte le uscite USB, non è possibile effettuare la carica rapida.
2. Se l'uscita USB tipo A 2 o la porta PD 1 è in modalità di carica rapida o PD e un'altra porta USB è collegata ad un altro dispositivo per la carica, la modalità di carica rapida o PD viene interrotta e passa ad una carica normale. Tutti i dispositivi vengono quindi caricati a 5 V ciascuno.

- Se il prodotto non viene utilizzato per un periodo prolungato, la batteria integrata deve essere completamente carica per prolungarne la durata. Caricare periodicamente la batteria integrata se non si utilizza il prodotto per un periodo prolungato. Ciò è necessario per preservare la batteria.

Risoluzione dei problemi

● = **Problema**

◉ = Causa

○ = Soluzione

● **La batteria esterna Powerbank 3 non viene caricata.**

◉ Potrebbe non essere collegata correttamente.

○ Verificare che sia collegata.

○ Per la carica della batteria esterna Powerbank, usare un alimentatore con una tensione e una corrente di uscita corrispondenti alla tensione e alla corrente di ingresso nominali come indicato nelle “Specifiche tecniche” di questo manuale dell’utente.

● **Un dispositivo collegato non viene caricato.**

◉ La batteria è scarica.

○ Caricare la batteria.

◉ Il dispositivo non è collegato.

○ Il dispositivo non è collegato. Verificare che sia collegata. Premere brevemente il tasto ON / OFF 6 per avviare il processo di carica.

◉ Il consumo di corrente del dispositivo collegato potrebbe essere troppo basso.

○ Verificare sul manuale del dispositivo collegato se il consumo di corrente è conforme a questo prodotto. La corrente di uscita minima della batteria esterna Powerbank è di circa 60 mA.

● **La batteria esterna Powerbank 3 non reagisce quando si preme il tasto o quando è collegato un dispositivo, anche se la batteria è carica.**

◉ Il consumo di corrente dei dispositivi collegati è troppo alto. Pertanto, è stato attivato il dispositivo di protezione interno da sovracorrente.

○ Ridurre il numero di dispositivi collegati e premere il tasto ON / OFF 6.

Pulizia e cura

Questo prodotto non dispone di parti interne che richiedono manutenzione. La penetrazione di umidità all'interno del prodotto potrebbe causare danni.

- Assicurarsi di impedire la penetrazione di umidità nel prodotto durante la pulizia per evitare danni irreparabili sul prodotto.
- Non utilizzare detergenti abrasivi, a base di solventi o aggressivi. Potrebbero danneggiare la superficie del prodotto.
- Pulire il prodotto solo con un panno leggermente umido e un detergente neutro.

Conservazione durante il non utilizzo

- Conservare il prodotto in un luogo asciutto e privo di polvere, al riparo dalla luce solare diretta.
- Se il prodotto non viene utilizzato per un periodo prolungato, la batteria integrata deve essere completamente carica per prolungarne la durata. Caricare periodicamente la batteria integrata se non si utilizza il prodotto per un periodo prolungato. Ciò è necessario per preservare la batteria.

Smaltimento

Imballaggio:

L'imballaggio è composto da materiali ecologici che possono essere smaltiti presso i siti di raccolta locali per il riciclo.

Osservare l'identificazione dei materiali di imballaggio per lo smaltimento differenziato, i quali sono contrassegnati da abbreviazioni (a) e da numeri (b) con il seguente significato: 1–7: plastiche / 20–22: carta e cartone / 80–98: materiali compositi.

Prodotto:

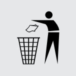

Informarsi presso l'amministrazione comunale o locale circa le possibilità di smaltimento del prodotto usato.

Il simbolo a lato, raffigurante un bidone dei rifiuti su ruote barrato, indica che il presente apparecchio è soggetto alla direttiva 2012/19/UE. Tale direttiva stabilisce che, finita la sua vita utile, questo apparecchio non debba essere smaltito con la normale spazzatura domestica, bensì debba essere consegnato a centri di raccolta appositi, a centri per il riciclaggio o a impianti per lo smaltimento dei rifiuti.

Tale smaltimento è gratuito.

Rispettare l'ambiente e smaltire il prodotto in maniera corretta.

La batteria ricaricabile integrata non può essere rimossa per lo smaltimento. Consegnare l'intero prodotto presso un sito di raccolta per prodotti elettronici esausti.

Batterie/accumulatori:

Lo smaltimento scorretto di batterie/ accumulatori danneggia l'ambiente.

Le batterie non devono essere smaltite nella spazzatura domestica. Possono contenere metalli pesanti nocivi e sono soggette a smaltimento come rifiuti speciali. I simboli chimici dei metalli pesanti sono i seguenti: Cd = cadmio, Hg = mercurio, Pb = piombo. Provvedere perciò allo smaltimento delle batterie esaurite presso un centro di raccolta comunale.

Garanzia

Il prodotto è stato fabbricato accuratamente secondo severe direttive di qualità ed è stato controllato meticolosamente prima della consegna. In caso di difetti di materiale o fabbricazione l'acquirente può far valere diritti legali nei confronti del venditore. La nostra garanzia sotto riportata non costituisce alcun limite ai diritti legali dell'acquirente.

Questo prodotto è garantito per 3 anni con decorrenza dalla data di acquisto. La garanzia decorre dalla data d'acquisto. Conservare lo scontrino originale in un posto sicuro perché questo documento viene richiesto come prova dell'avvenuto acquisto.

Tutti i danni o difetti presenti già al momento dell'acquisto devono essere comunicati subito dopo l'apertura della confezione.

Se entro 3 anni dalla data di acquisto di questo prodotto si rileva un difetto di materiale o di fabbricazione, noi procederemo, a nostra discrezione, alla riparazione o sostituzione gratuite del prodotto o al rimborso del prezzo di acquisto. Un eventuale intervento in garanzia non prolunga né rinnova il periodo di garanzia stesso. Ciò vale anche per le parti sostituite e riparate.

Questa garanzia decade in caso di danneggiamento oppure uso o manutenzione impropri del prodotto.

La prestazione in garanzia vale per difetti del materiale o di fabbricazione. Questa garanzia non si estende a componenti del prodotto esposti a normale logorio, che possono pertanto essere considerati come componenti soggetti a usura (esempio capacità della batteria, calcificazione, lampade, pneumatici, filtri, spazzole...). La garanzia non si estende altresì a danni che si verificano su componenti delicati (esempio interruttori, batterie, parti realizzate in vetro, schermi, accessori vari) nonché danni derivanti dal trasporto o altri incidenti.

Gestione dei casi in garanzia

Per garantire un rapido disbrigo delle proprie pratiche, seguire le istruzioni seguenti:

Per ogni richiesta si prega di conservare lo scontrino e il codice dell'articolo (IAN 456444_2401) come prova d'acquisto.

Il numero d'articolo può essere dedotto dalla targhetta, da un'incisione, dal frontespizio delle istruzioni (in basso a sinistra) oppure dall'adesivo applicato sul retro o sul lato inferiore.

In caso di disfunzioni o avarie, contattare innanzitutto i partner di assistenza elencati di seguito telefonicamente oppure via e-mail.

Si può inviare il prodotto ritenuto difettoso all'indirizzo del centro di assistenza indicato con spedizione esente da affrancatura, completo del documento di acquisto (scontrino) e della descrizione del difetto, specificando anche quando tale difetto si è verificato.

Assistenza

(IT) **Assistenza Italia**
Tel.: 800790789
E-Mail: owim@lidl.it

(CH) **Assistenza Svizzera**
Tel.: 0800562153
E-Mail: owim@lidl.ch

CE

PDF ONLINE
www.lidl-service.com

OWIM GmbH & Co. KG
Stiftsbergstraße 1
74167 Neckarsulm
GERMANY

Model No.: HG11794A, HG11794B
Version: 06/2024

IAN 456444_2401

1